Flotadores para tuberías

SL-PF Series

V3_2015

Ventajas de Sealite

- Fabricación robusta por rotomoldeo en polietileno
- Acabado en colores de alta visibilidad
- Fácil de instalar
- Mecanismo interno antideslizante
- Resistente a las condiciones marinas
- En opción linterna solar marina para visibilidad nocturna

La tubería flotante Sealite se fabrica por rotomoldeo en polietileno estabilizado frente los UV, y asegura convenientemente tuberías, mangueras y cables en trabajos en ambiente marino como los dragados.

Cada kit viene en dos mitades y sus herrajes correspondientes, y son apilables para su almacenamiento o envío en contenedor para un transporte económico.

Todas las unidades tienen unas características apropiadas para su uso incluyendo extremos internos cónicos para permitir la flexión, y un mecanismo interno antideslizante. En opción, los flotadores pueden rellenarse con espuma de poliuretano de célula cerrada para prevenir la entrada de agua en caso no deseado de daños.

El flotador está también diseñado para montar una linterna solar marina para visibilidad nocturna.

Modelo Base

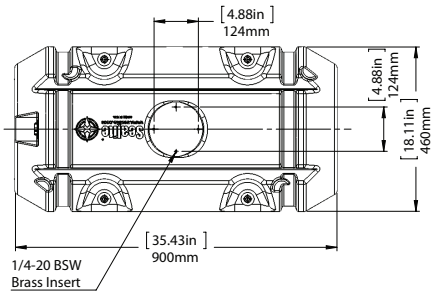

ESPECIFICACIONES • *

Flotadores para tuberías	
Modelo	SL-PF225
Peso (kg/lbs)	Sin relleno de espuma: 19,05 / 42,0 Rellena de espuma: 22,32 / 49,2
Reserva de Flotabilidad- hasta la plena inmersión (kg/lbs)	85 / 187

• Especificaciones sujetas a cambio sin previo aviso
* Sujeto a condiciones y términos estándares

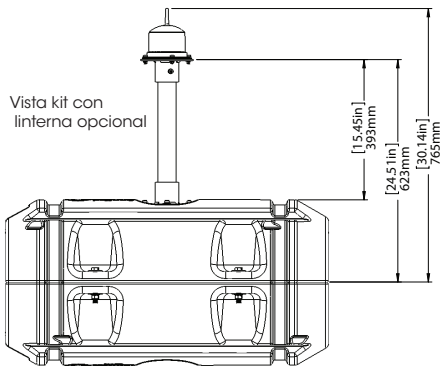

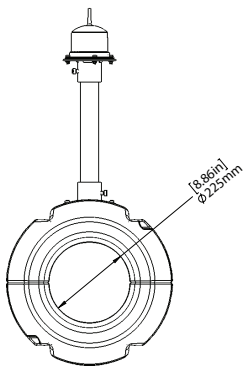

Ecológica y Reciclable

Las boyas Sealite están fabricadas en materiales reciclables. Como servicio al cliente, los componetes individuales de estos productos pueden ser devueltas al final de su vida útil a Sealite para su reciclaje.

Sealite
www.sealite.com
w: www.sealite.com
e: info@sealite.com

Sealite Pty Ltd
AUSTRALIA
t: +61 (0)3 5977 6128

Sealite USA, LLC
USA
t: +1 (603) 737 1311

Sealite United Kingdom Ltd
United Kingdom
t: +44 (0) 1502 588026